单定向耦合器

型号 - D16N400670 Rev.A

40-67GHz 16dB单定向耦合器；同轴连接器封装

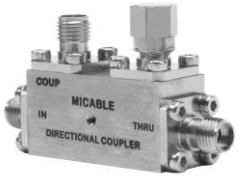

本技术规格书内容变化恕不另行通知

机电性能

工作频段	GHz	40-50	50-67
主线VSWR	:1 (Max.)	1.8	1.9
耦合端VSWR	:1 (Max.)	1.8	1.9
插入损耗 [1]	dB(Max.)	1.7	2.2
耦合度	dB(Max.)	16±1	16±1
平坦度	dB(Max.)	±1	±1
方向性	dB(Min.)	8	7

功率 [2]	W(Max.)	额定(CW)：12；峰值(Peak)：1000；			
重量	g(Max.)	40	外形尺寸 [3]	mm	31.8x12.7x15.9(L×W×H)

封装类型	不锈钢同轴接头，主线：1.85mm 阴头 [F]，耦合端：1.85mm 阴头 [F]
表面处理	镀镍
温度指标	工作：-55~+85°C；储存：-55~+100°C
环境指标	可满足国军标（GJB150）相关温度循环、振动、冲击等标准（可选项，详细信息请联系厂商了解）
定制要求	N/A

注释 1. 包括理论插损0.11dB　　2. 功率需满足匹配驻波比不大于1.2

3. 除非特别标注，默认公差：x.±1; .x±0.5；.xx±0.1
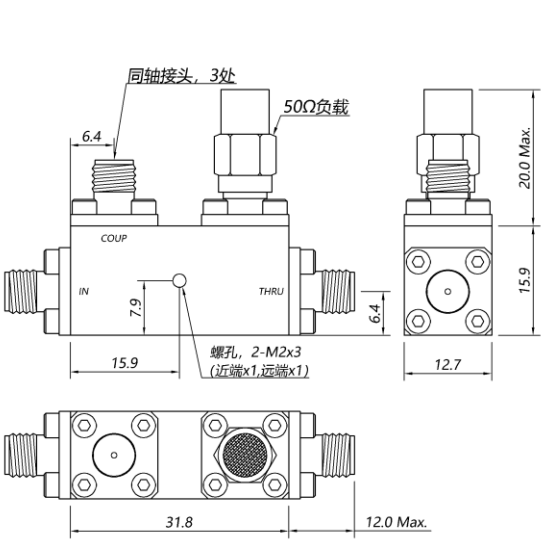
2D外形图