4 端口 3dB 90°电桥

型号 - Q2T200400 Rev.A

2-4GHz 4端口3dB 90度电桥；嵌入式封装

本技术规格书内容变化恕不另行通知

机电性能

工作频段	GHz	2-4			
标称相位差	Deg. (Typ.)	90			
端口VSWR	:1 (Max.)	1.25			
插入损耗 [1]	dB(Max.)	0.4			
幅度平衡	dB(Max.)	±0.5			
相位平衡	Deg. (Max.)	±5			
隔离度	dB(Min.)	18			
功率 [2]	W(Max.)	额定(CW)：100			
重量	g(Max.)	10	外形尺寸 [3]	mm	12.7x34.4x3.5 (L x W x H)

封装类型	嵌入式
表面处理	本色导电氧化
温度指标	工作：-40～+70℃，存储：-55～+85℃
环境指标	N/A
定制要求	N/A

注释 1. 不包含理论插损3dB和耦合幅度不平衡 2. 功率需满足匹配驻波比不大于1.2

3. 除非特别标注，默认公差：x.±1; .x±0.5；.xx±0.25
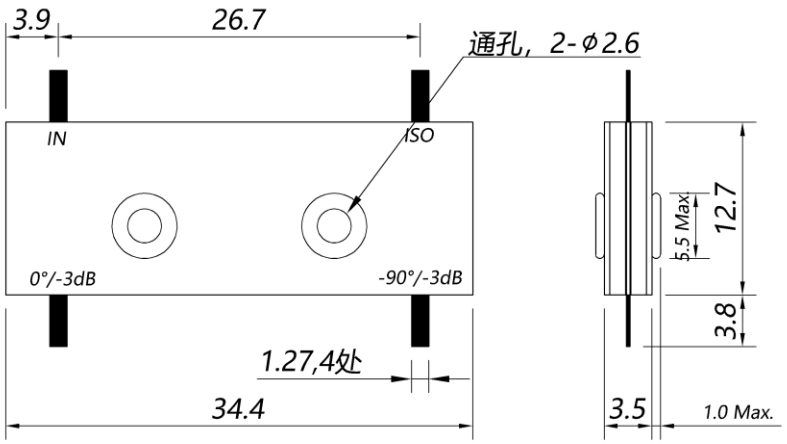
2D外形图